DYNAPAC

Part of the Atlas Copco Group

CC142

Rouleaux tandems pour les enrobés

Caractéristiques techniques

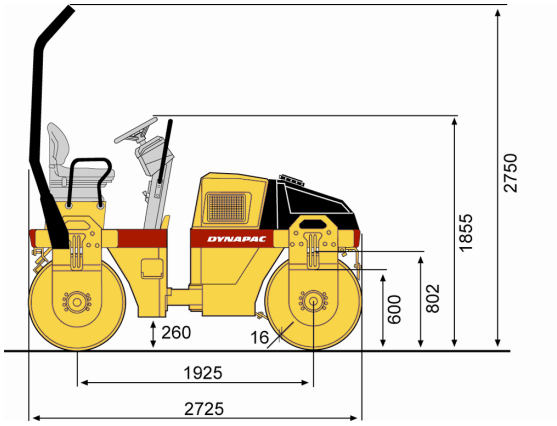

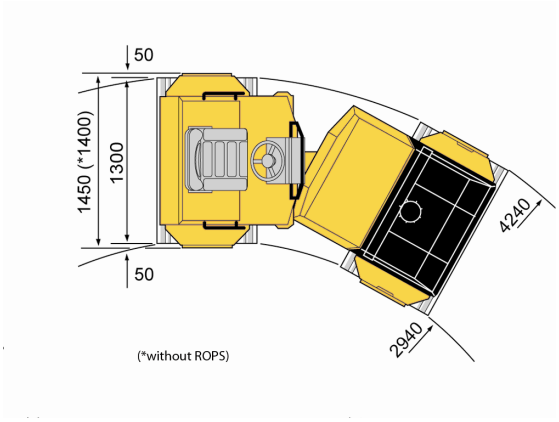

Poids	CC142
Poids max. en ordre de marche	4030 kg
Poids en ordre de marche (avec ROPS) (max.)	3900 kg
Poids sur le cylindre avant	1900 kg
Poids sur l'essieu arrière	2000 kg
Translation	
Vitesse de travail (km/ h)	0-10
Oscillation	±10°
Aptitude en pente théorique (%)	41
Compactage	
Charge linéaire statique AV	14,50 kg/ cm
Charge linéaire statique AR	15,40 kg/ cm
Amplitude nominale	0,50 mm
Fréquence de vibration	52 Hz
Force centrifuge	33 kN
Réservoir d'eau	200
Classification SETRA/ LCPC	Pv4/ VT0
Moteur	
Marque	Deutz
Modèle	D2011 L03 I
Type	Diesel à Refroidissement par air
Puissance	45 ch
Puissance	34 kW
Puissance @	2600 tr/ mn
Puissance (norme de évaluation)	SAE J1995
Capacité du réservoir de carburant	50 l
Système hydraulique	
Translation	1 pompe à pistons axiaux à débit variable avec asservissement. 2 moteurs à pistons radiaux à débit constant.
Vibration	1 pompe et 2 moteurs à engrenages à débit constant.
Direction	1 pompe à engrenages.
Frein de service	Hydrostatique commandé par le levier de translation.
Freins de secours et de stationnement	Multidisques auto- serrants sur chaque cylindre.

Trouvez votre revendeur local sur notre site www.dynapac.fr

Caractéristiques modifiables sans préavis. Document non contractuel. Les matériels figurant en illustration peuvent comporter des options.
Les informations ci- dessus sont données à titre indicatif et sans garantie d'aucune sorte.